פרט ראש כלונאס
Type C 1:20

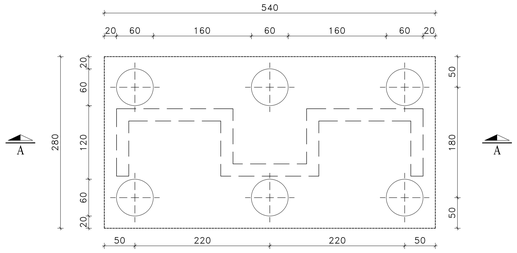

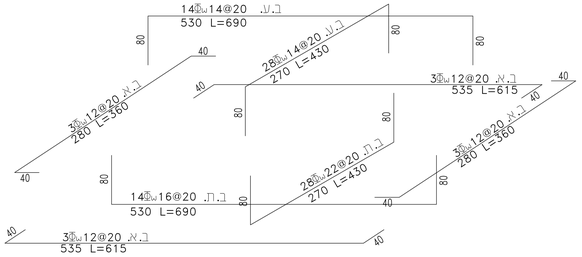

חתך A–A
1:20

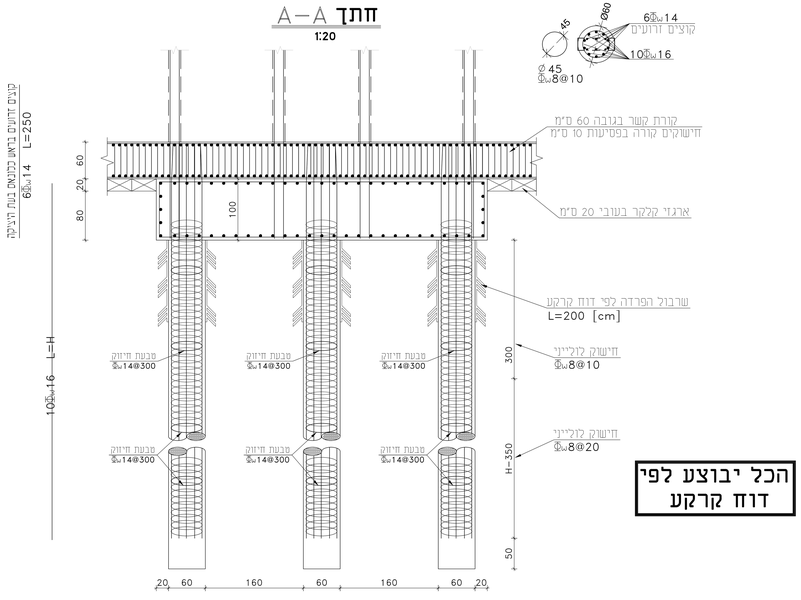

הכל יבוצע לפי דוח קרקע

חתך טיפוסי בכלונס
קוטר 60 1:20

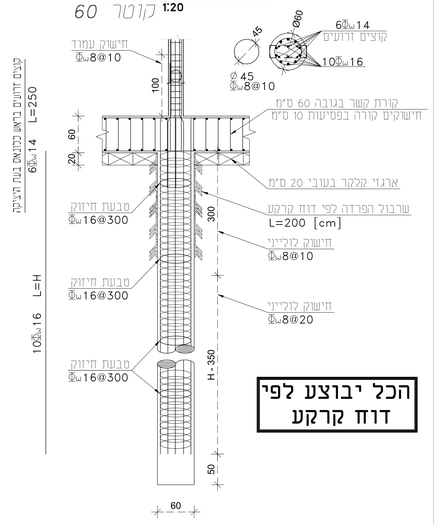

הכל יבוצע לפי דוח קרקע

חתך טיפוסי בכלונס
קוטר 80 1:20

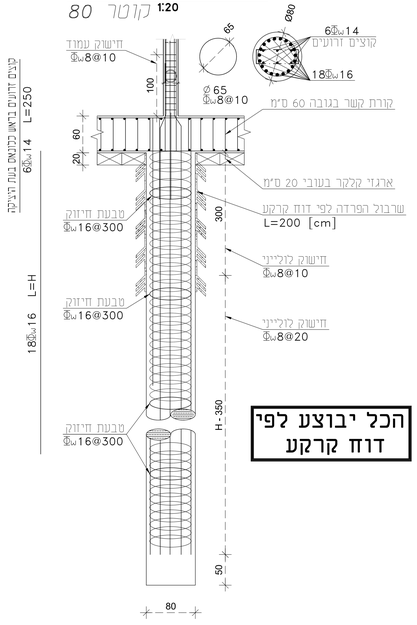

הכל יבוצע לפי דוח קרקע

תכנית זו
כנכרר כעוון כבצע

מפתח:
- ריר בטון מפסים
- ריר בטון שוהל
- ריר בטון מסשרן
- עמוד מסשרן
- עמוד מפסים
- עמוד שוהל
- עמודוערר מסשרן על ריריאמדר

הערות:
המבנה אדיר כניות עליו כבוזס
כל הכרות המבדיל למתבנן על כל
מנת אי אי המסה אל מבנה
אלקלים הן בלבד לתכנית כלא
אישור המהנדס
לפני הוצאת תגריר יש לבדוק את
הרשמה

בטון ב-30 לפי ת"י 118
טומות מכדה מעולעים
לפי ת"י 466 חלק 3
טומות מסוג 500W1400W
רעת מסמסות מכדה
מעולעים לפי ת"י 580

פסל אב+ב

N1-ק	פרטי כלונאס

ק"מ-1:50	עשם: מרסל גרנאו
	ביע: נעאמנה מופדי

תאריך	מהדורה	הערות
02.07.24	1	המהנדס

שם הפרויקט: בית ספר יסודי -24 כיתות + אולם ספורט
הקמן עבור: עדיית בת ים
מקום: בת ים /work/2024/אולם

נעאמנה מופדי
מהנדס בנין
אולם ומשרדים: מרכז כרמיאל-המלכה 34
טלפון: 04/8853222
פקס: 04/6745003
נייד: 0505660338
e-mail: Mufadi@mufadi-eng.com